23 303 IG0 **GRANDERA JEDNORUČNA BATERIJA ZA UMIVAONIK 1/2" M-SIZE**

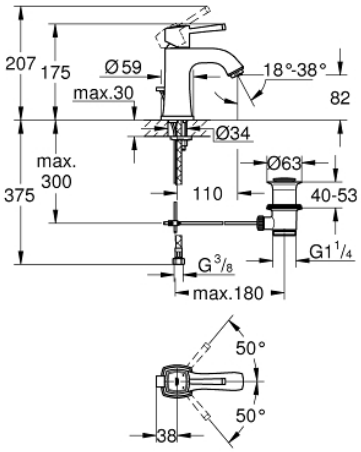

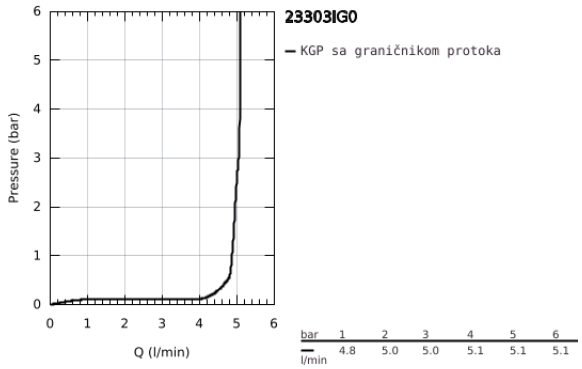

PRODUCT DESCRIPTION

- Colour: chrome/gold
- instalacija na 1 otvor
- GROHE SilkMove keramički mešač 28 mm
- limitator temperature
- GROHE Long-Life premaz
- GROHE Water Saving tehnologija za manju potrošnju vode i savršen protok
- GROHE FastFixation instalacijski sistem
- GROHE AquaGuide perlator 5.7 l/min
- automatski gornji deo za sifon 1 1/4"
- fleksibilna spojna creva
- min. preporučeni pritisak 1.0 bar

23 303 IG0 **GRANDERA JEDNORUČNA BATERIJA ZA UMIVAONIK 1/2" M-SIZE**

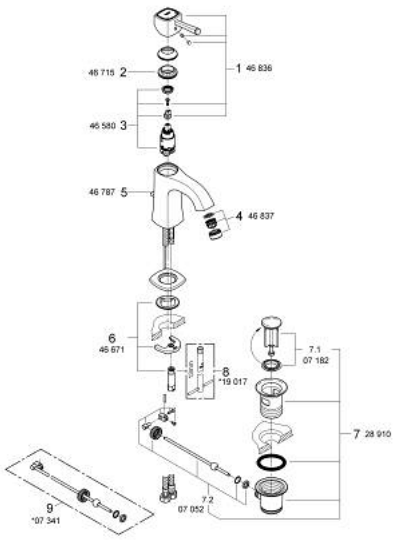

SPARE PARTS, јануар 2012 – now

1: Ručica (Spare part-nr. 46836IG0)

2: Prsten armature (Spare part-nr. 46715000)

3: Mešač (Spare part-nr. 46580000)

4: Regulator mlaza (Spare part-nr. 46837G00)

5: Automatska šipka (Spare part-nr. 46787000)

6: Pribor za učvršćivanje (Spare part-nr. 46671000)

7: Set za odliv otpadne vode 1 1/4" (Spare part-nr. 28910000)

7.1: Utikač (Spare part-nr. 07182000)

7.2: Noseća osovina (Spare part-nr. 07052000)

8: Instalacioni ključ (Spare part-nr. 19017000)*

9: Noseća osovina (Spare part-nr. 07341000)*

* Optional accessories